SEWING MACHINE TABLE

COMFORT 2 (C 2L , C 2XL)

СТОЛ ДЛЯ ШВЕЙНОЙ МАШИНЫ

SYMBOLS

ATTENTION

ВНИМАНИЕ

ASSEMBLY & ADJUSTMENT

СБОРКА РЕГУЛИРОВКА

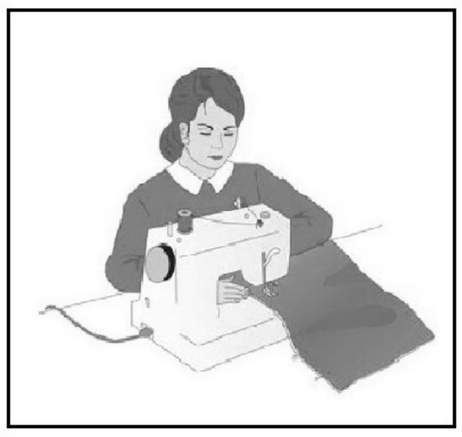

OPERATION

ЭКСПЛУАТАЦИЯ

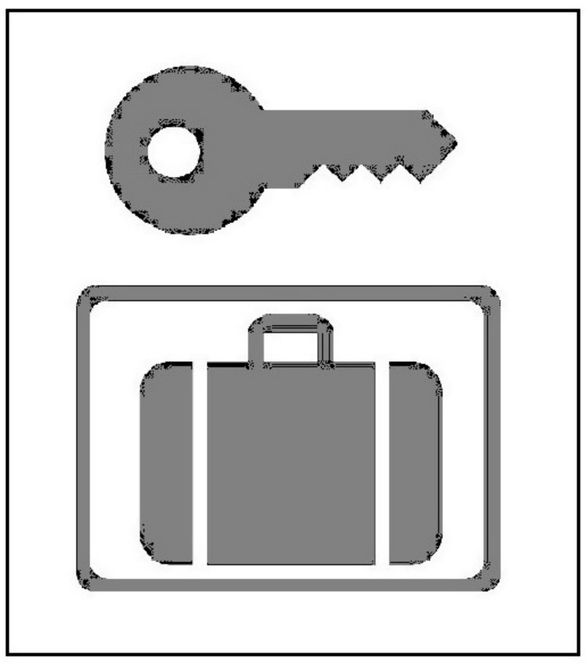

STORAGE

ХРАНЕНИЕ

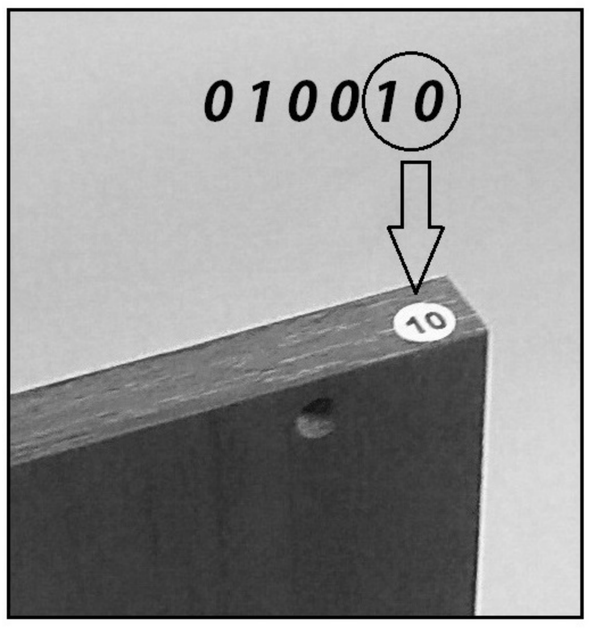

INDICATING MARK

ОБОЗНАЧЕНИЕ

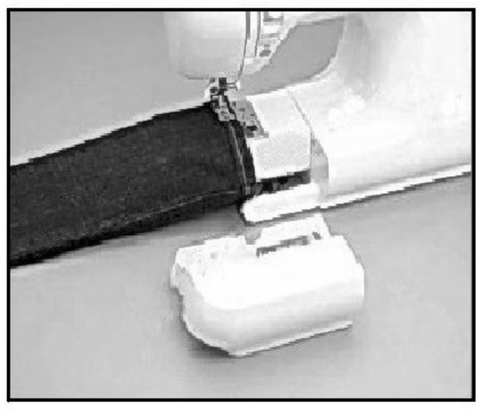

SPECIAL OPERATION

СПЕЦИАЛЬНЫЕ ОПЕРАЦИИ

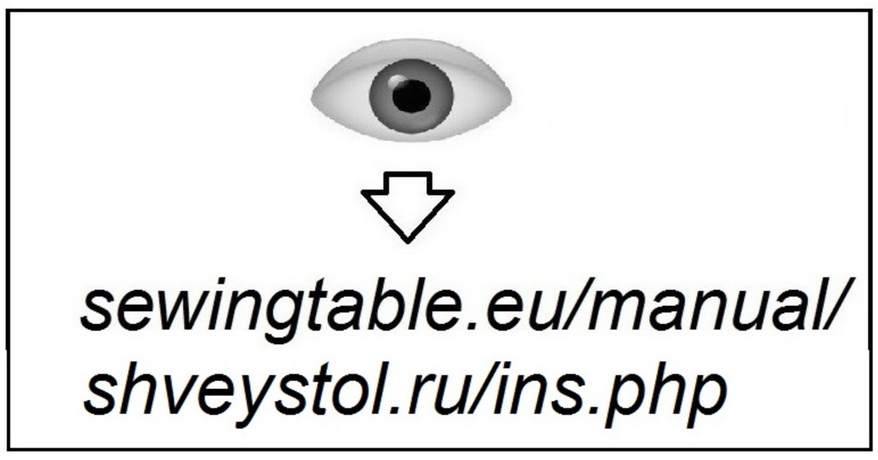

WATCH

СМОТРЕТЬ

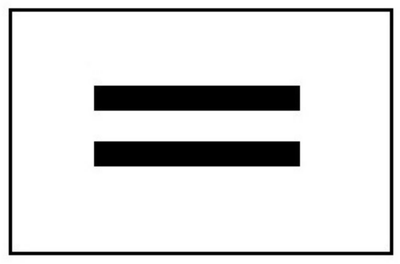

EQUALITY

РАВЕНСТВО

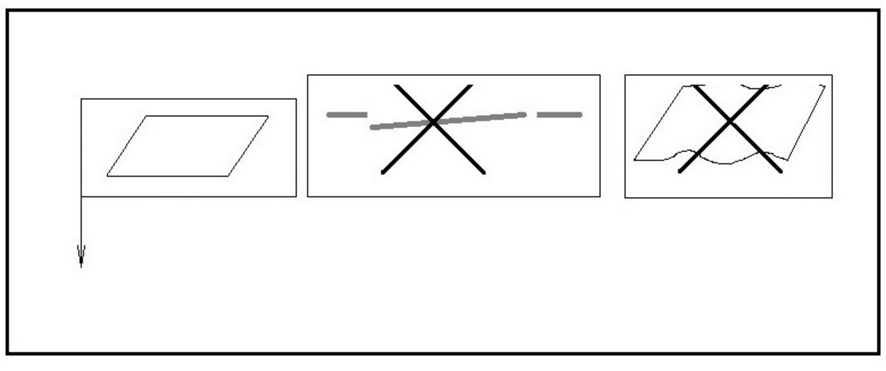

EVEN SURFACE

РОВНАЯ ПОВЕРХНОСТЬ

010001 1x	010002 1x	010003 1x	010004 1x	010006 1x	010007 1x
010008 1x	010009 1x	010010 1x	010011 3x	010012 3x	010013 3x
010014 1x	010016 1x	010028 1x	010041 1x		

020001 4 x

020002 2 x

020003 1 x

020004 1x

020005 1x

020006 5 x

020008 1 x

020010 L 660 1 x

020011 1 x

020012 1 x

4 x 020015 DR

4 x 020015 DL

4 x 020013 CR

4 x 020013 CL

1 x 020007

4 x 020016

030001 3 * 16 40x	030002 3,5 * 16 37x	030003 6,2 * 50 16 x	030038 2,5 * 20 4 x	030005 4,2 * 16 10 x	030006 2,9 * 13 4 x
030007 ϕ6 2 x	030008 ϕ4 10 x	030009 M4 * 20 10 x	030010 ϕ6 4 x	030011 ϕ15 16 x	030012 ϕ18 9 x

030013 L = 35 9 x	030014 ϕ15 h12 9 x	030015 ϕ8 * 30 16 x	030016 ϕ8 * 30 6 x	030017 ϕ15 h10 6 x	030027 M4 * 35 2 x

030033 33x
4,2 * 13

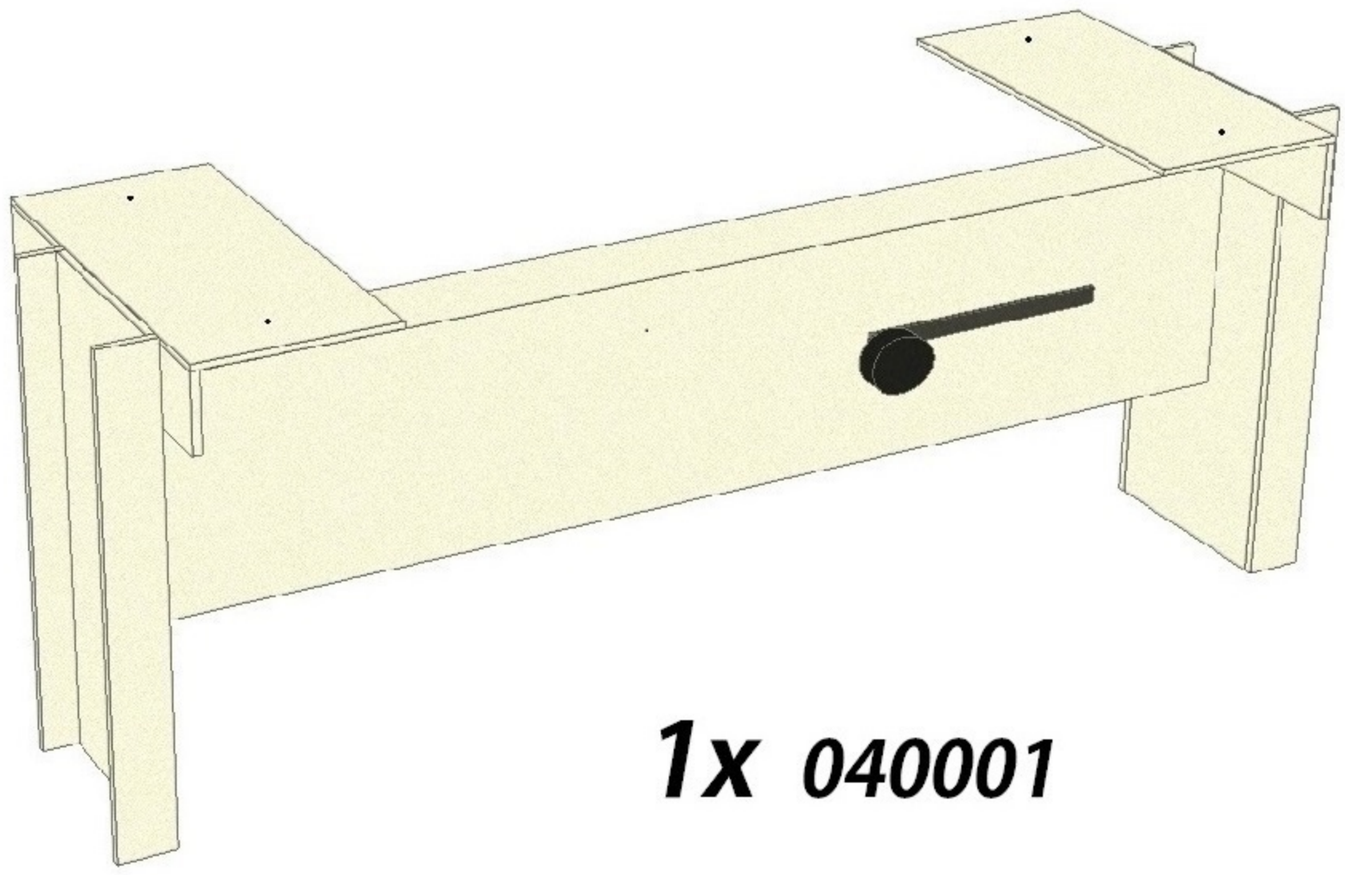

1x 040001

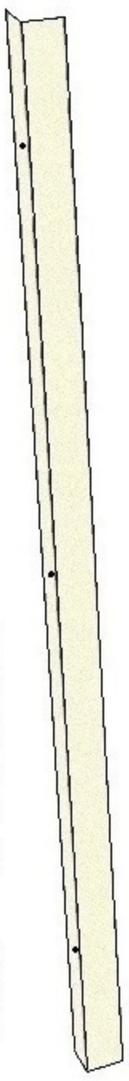

1x 040002

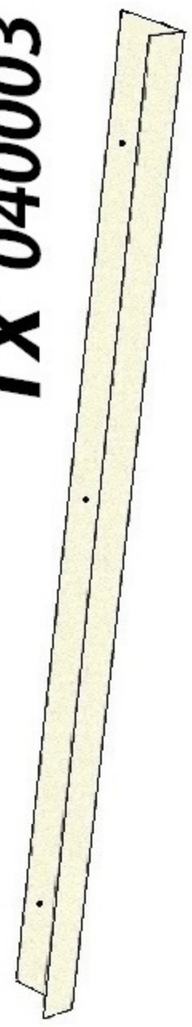

1x 040003

4 x 050001

2 x 050002

1 x 050003

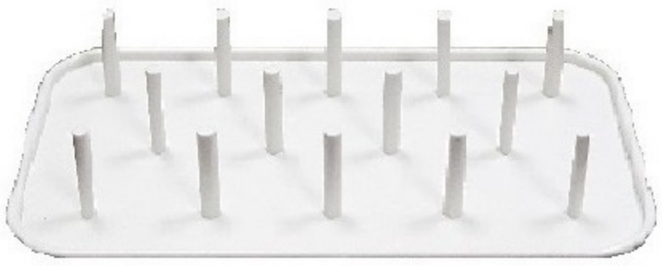

1 x 050004

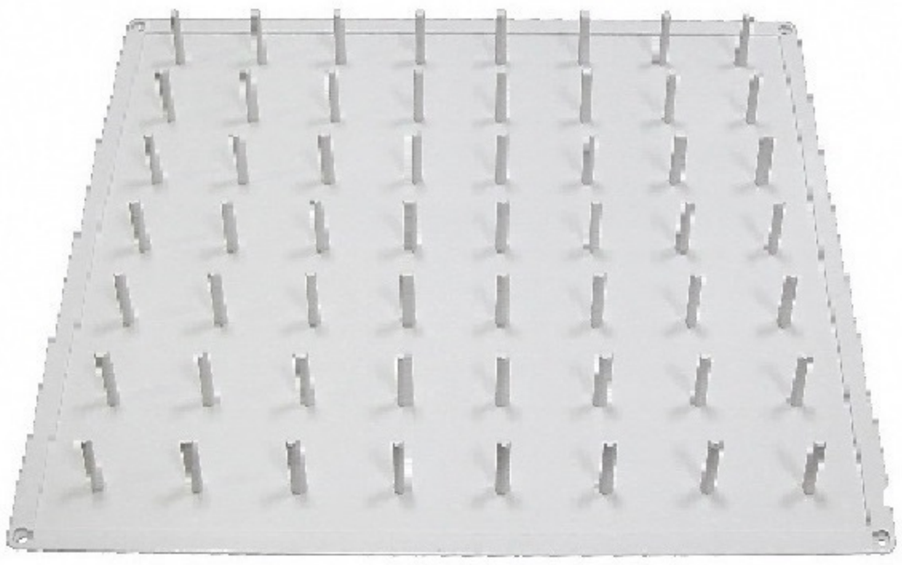

1 x 050006

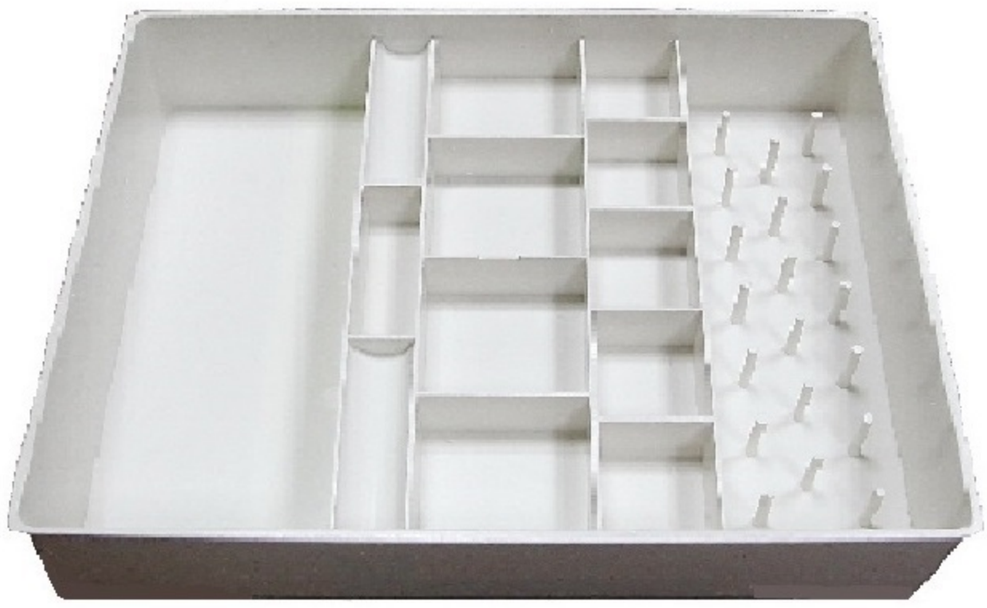

1x

S 4

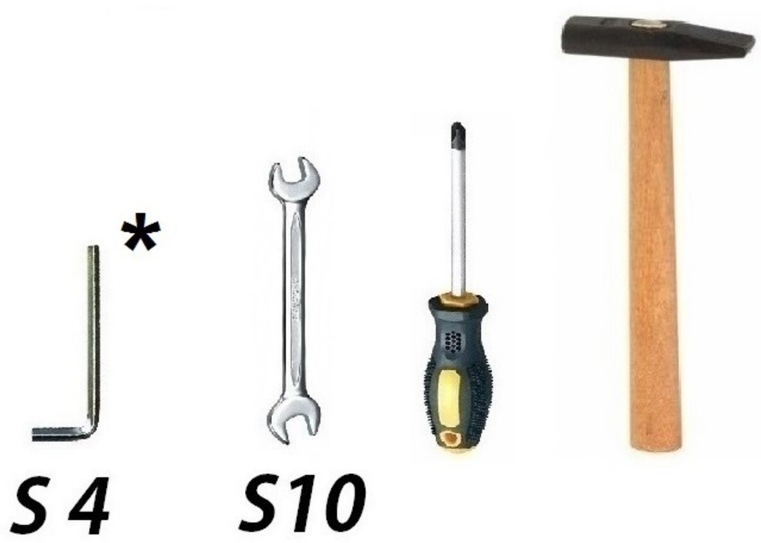

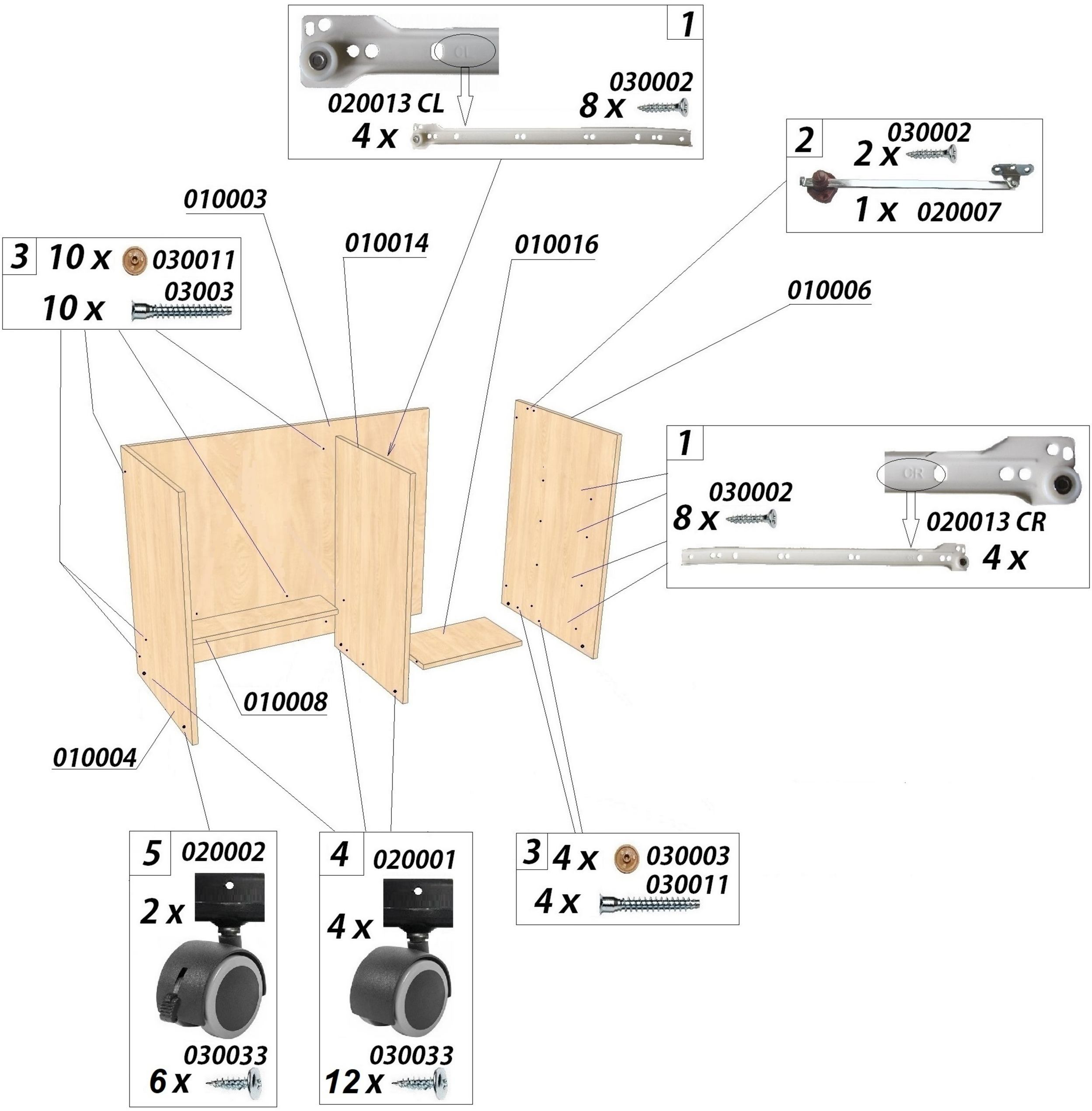

* *Входит в комплект стола.*
Included into table set.

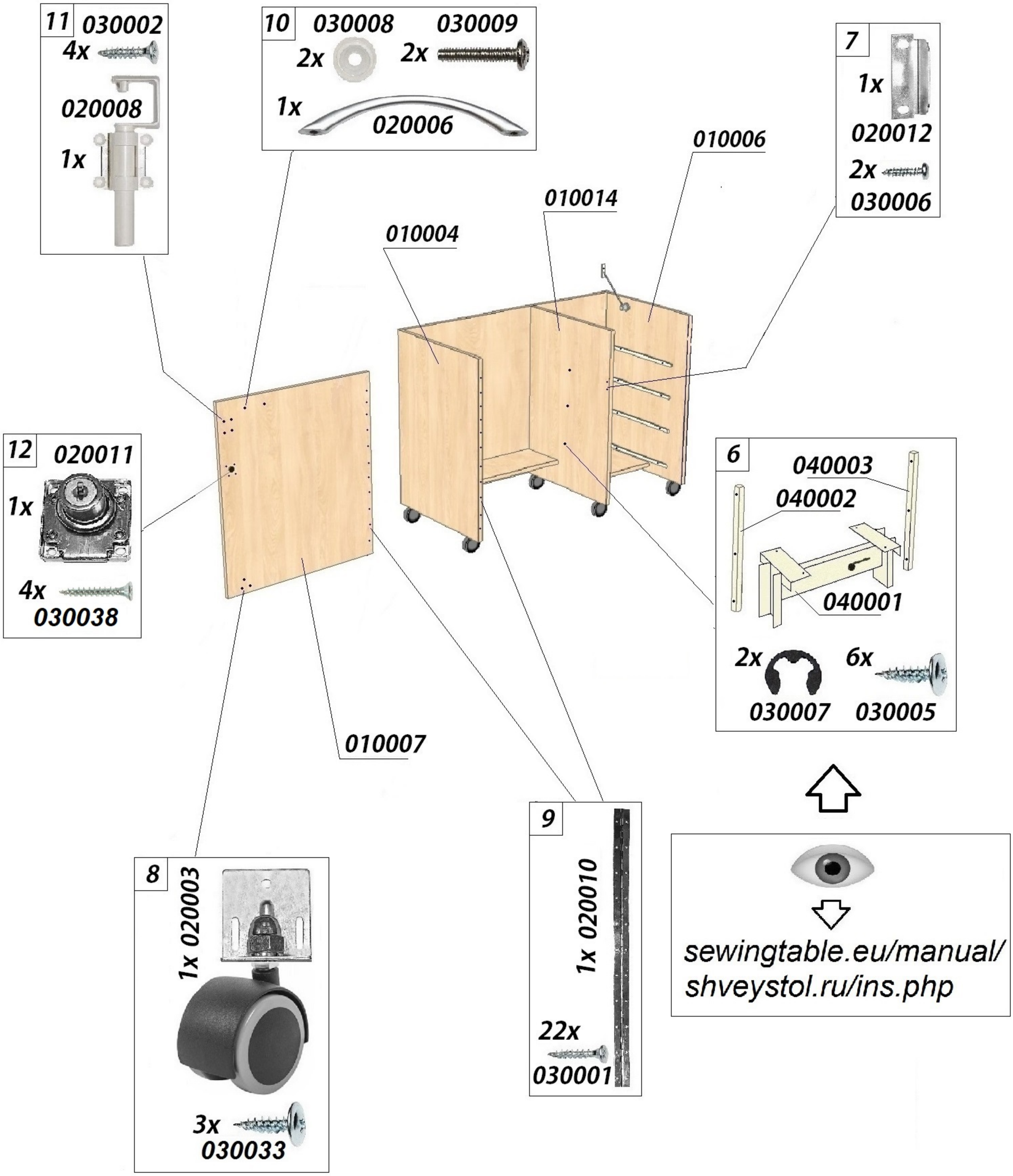
11
030002
4x
020008
1x
10
030008
2x
030009
2x
1x
020006
7
1x
020012
2x
030006
010006
010014
010004
12
020011
1x
4x
030038
6
040003
040002
040001
2x
030007
6x
030005
010007
8
1x 020003
3x
030033
9
1x 020010
22x
030001
sewingtable.eu/manual/
shveystol.ru/ins.php

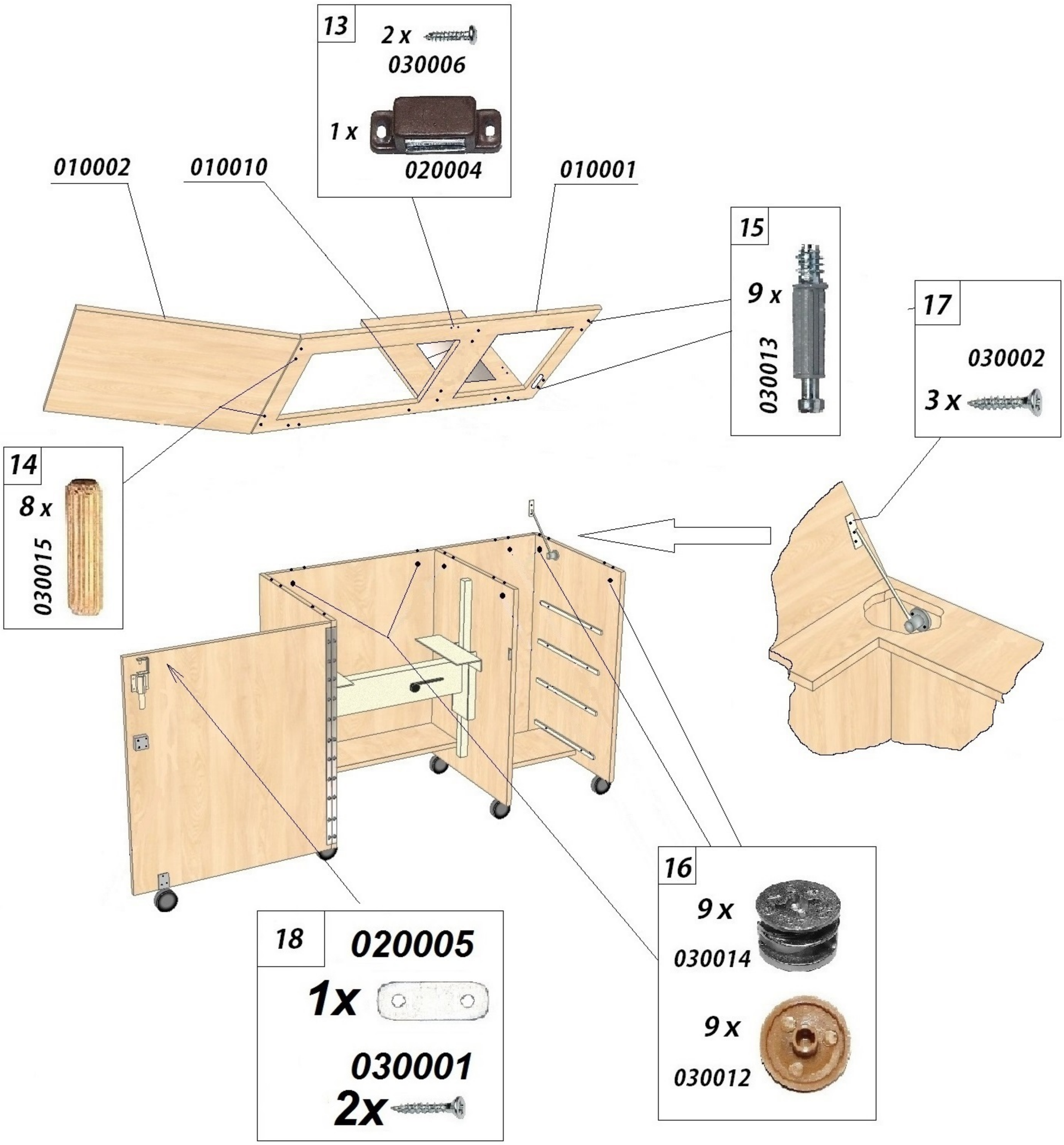
13
2 x
030006
1 x
020004
010002
010010
010001
15
9 x
030013
17
030002
3 x
14
8 x
030015
18
020005
1x
030001
2x
16
9 x
030014
9 x
030012

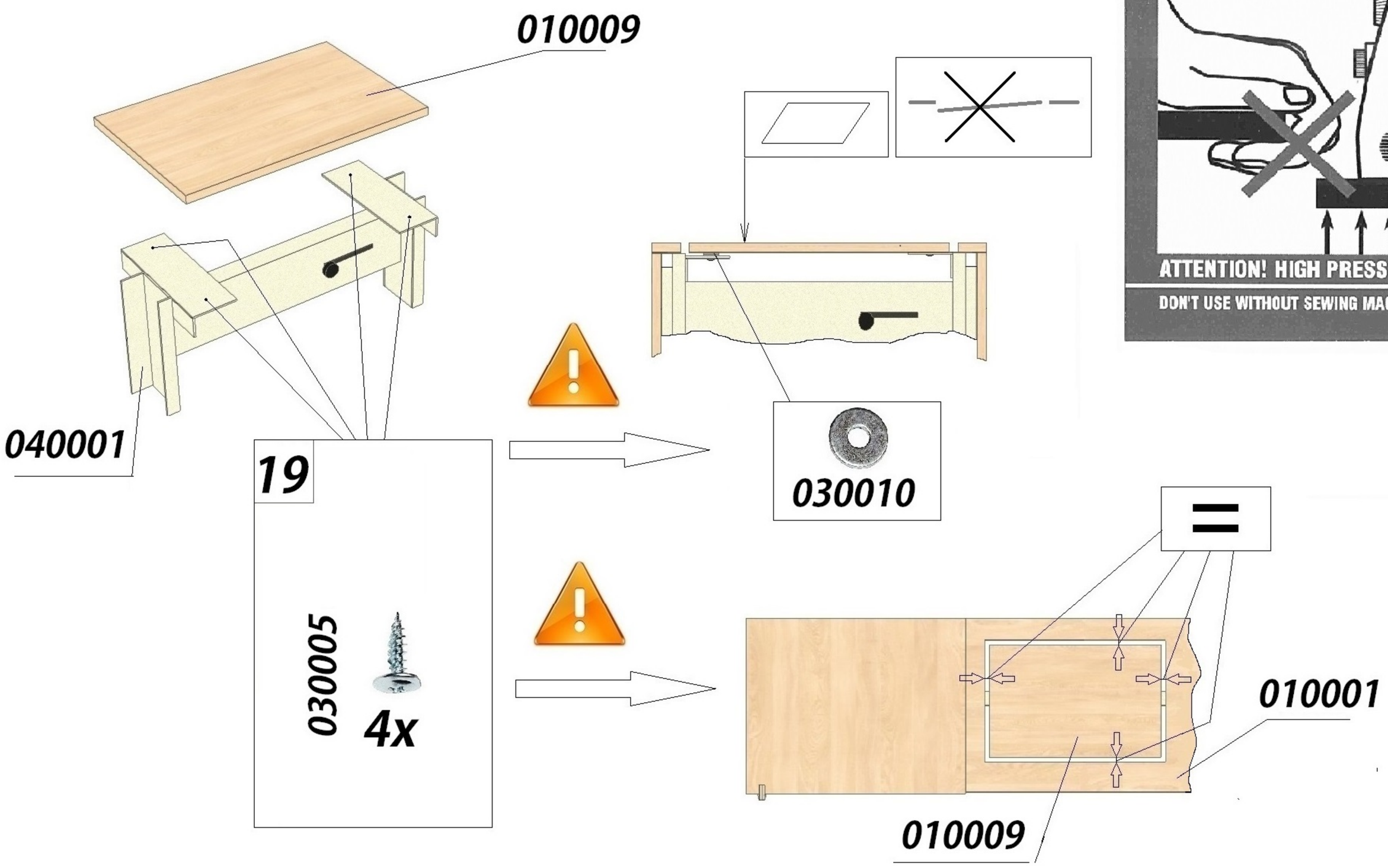
010009
040001
19
030005
4x
030010
010001
010009

ВЫСОКОЕ ДАВЛЕНИЕ!
БЕЗ МАШИНЫ НЕ ИСПОЛЬЗОВАТЬ!
ATTENTION! HIGH PRESSURE!
DON'T USE WITHOUT SEWING MACHINE!

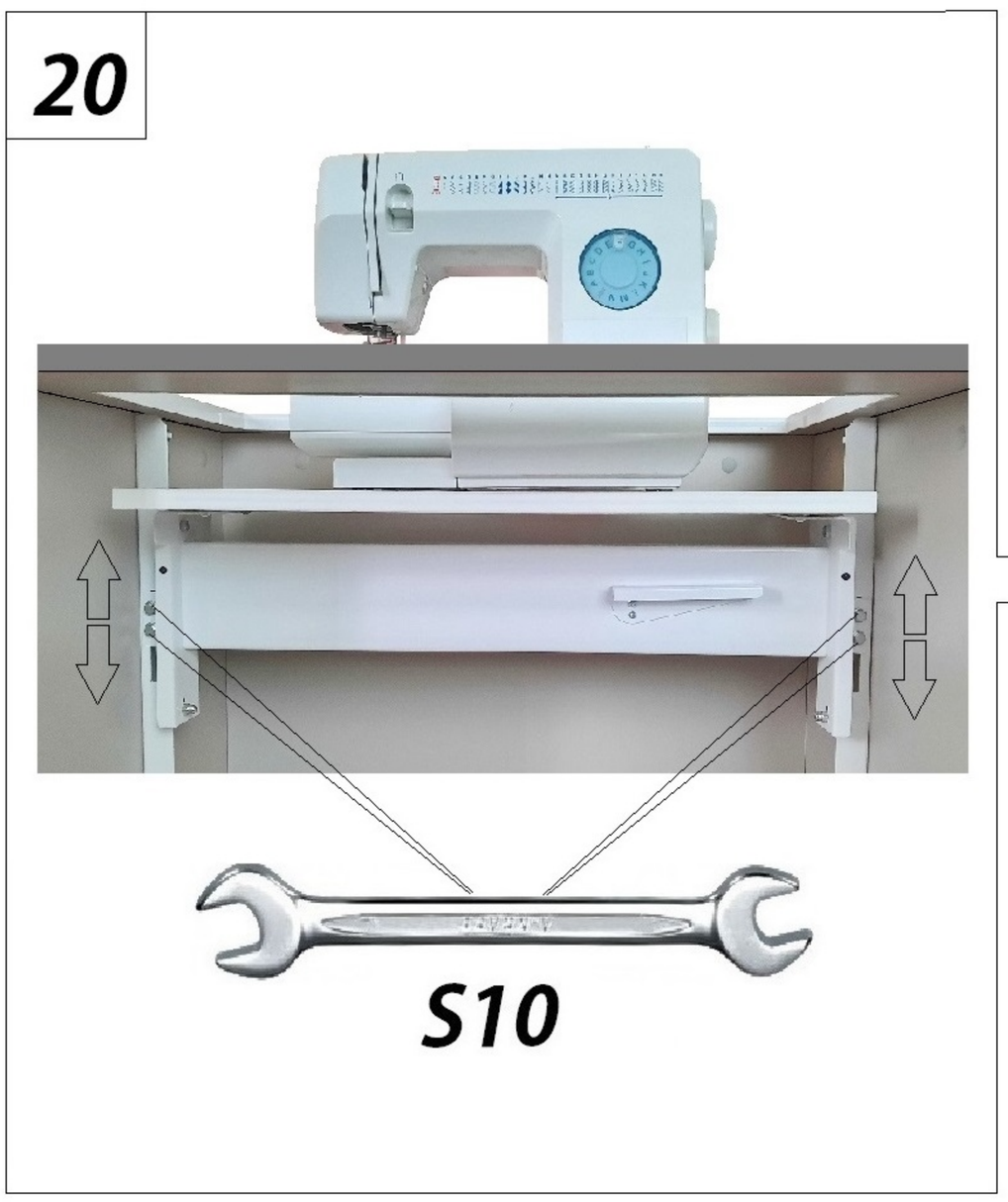
20
S10

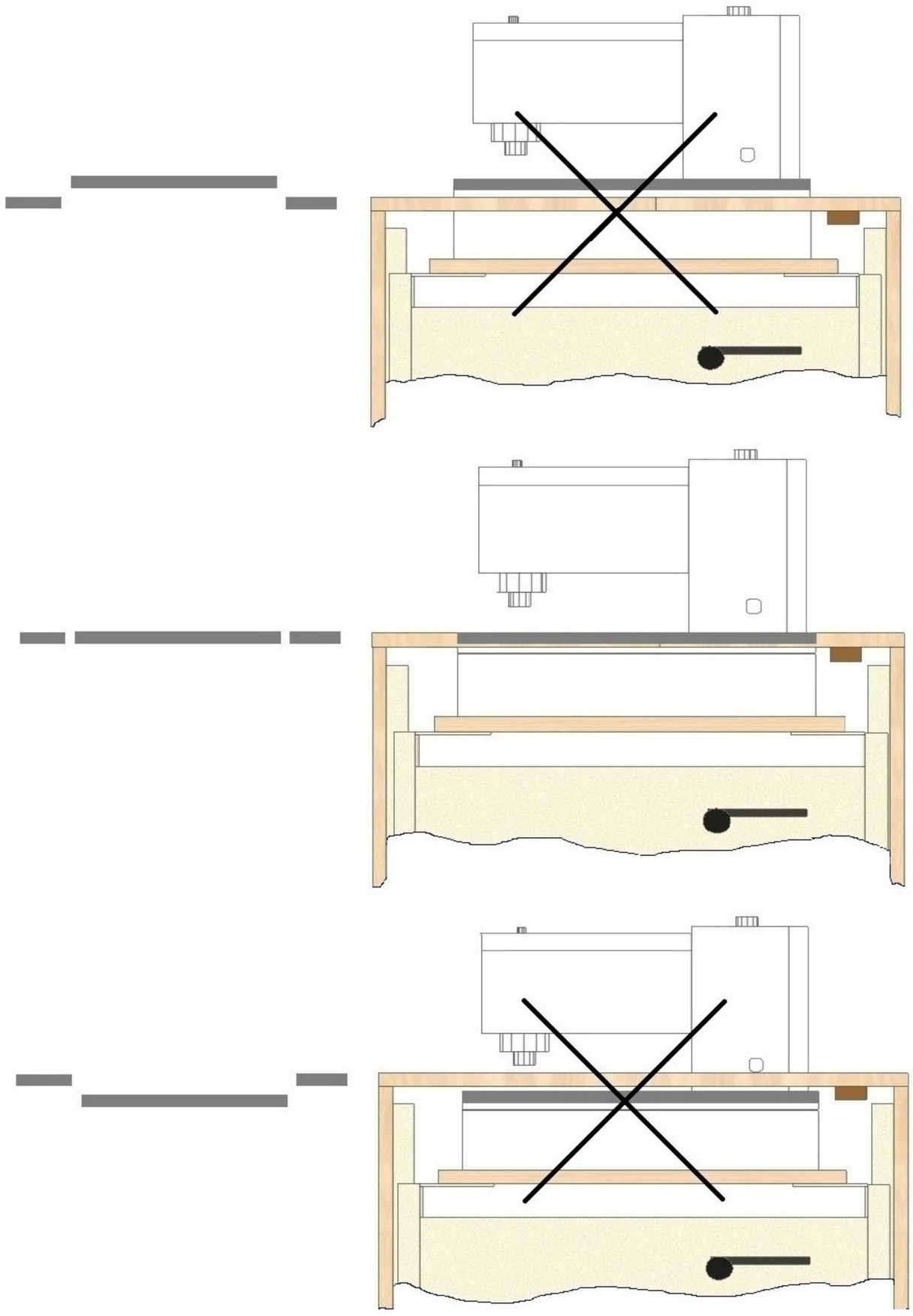

25

6x 030001

3x 020015 DR

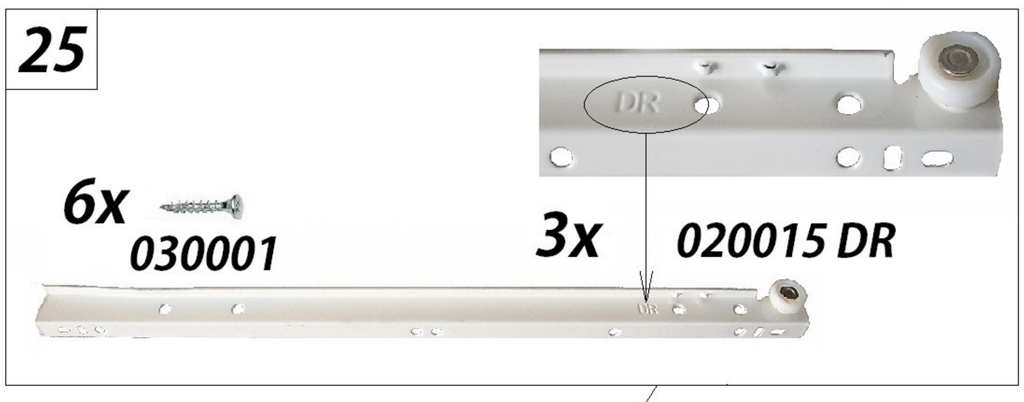

22

030016

6x

23

030002

6x

3x 020016

3x 010013

3x 010011

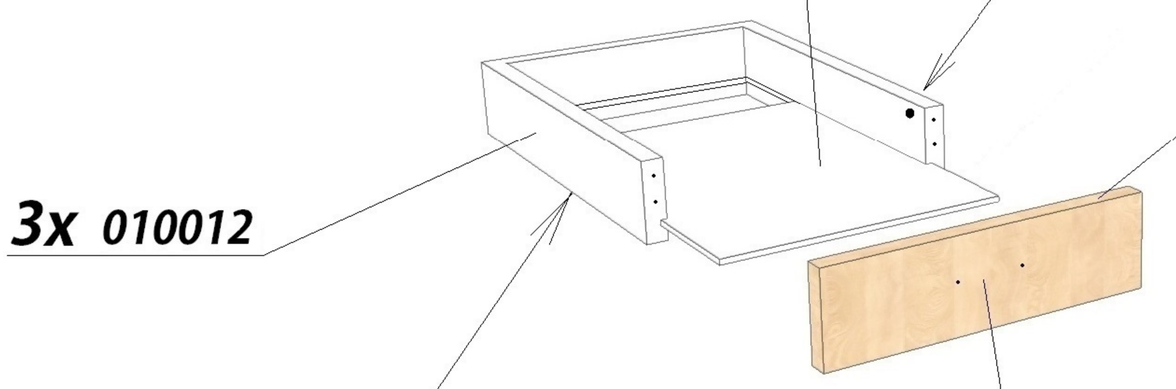

24

6x 030017

3x 010012

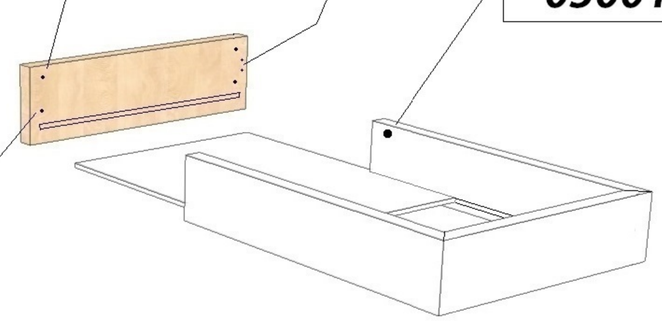

25

6x 030001

3x 020015 DL

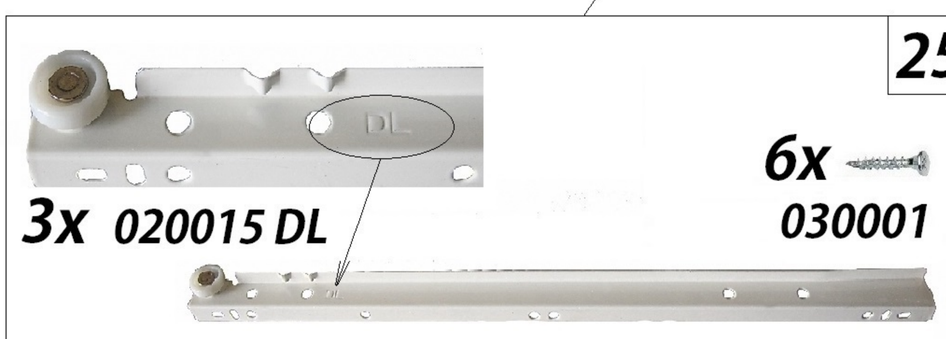

26

030009 030008

6x 6x

3x 020006

21

030015

6x

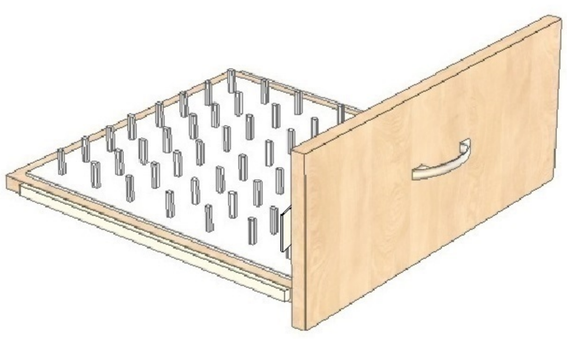

27

030002

4x

1x 050004

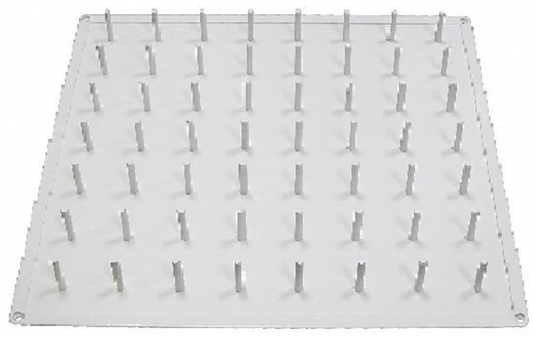

30

030001

2x

1x 020015 DR

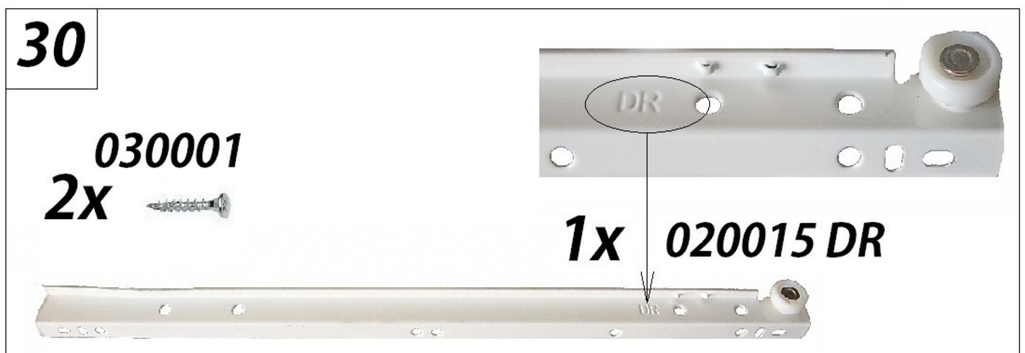

010028

010041

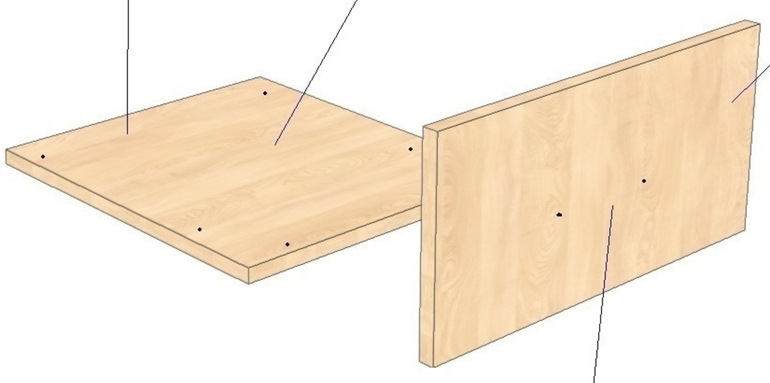

28

030002

2x

1x 020016

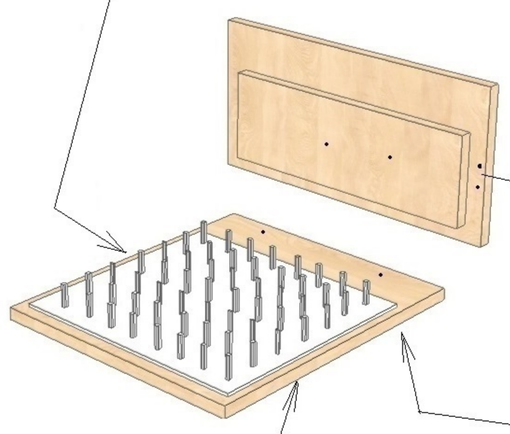

31

030003

2x

29

030027 030008

2x 2x

1x 020006

30

030001

2x

1x 020015 DL

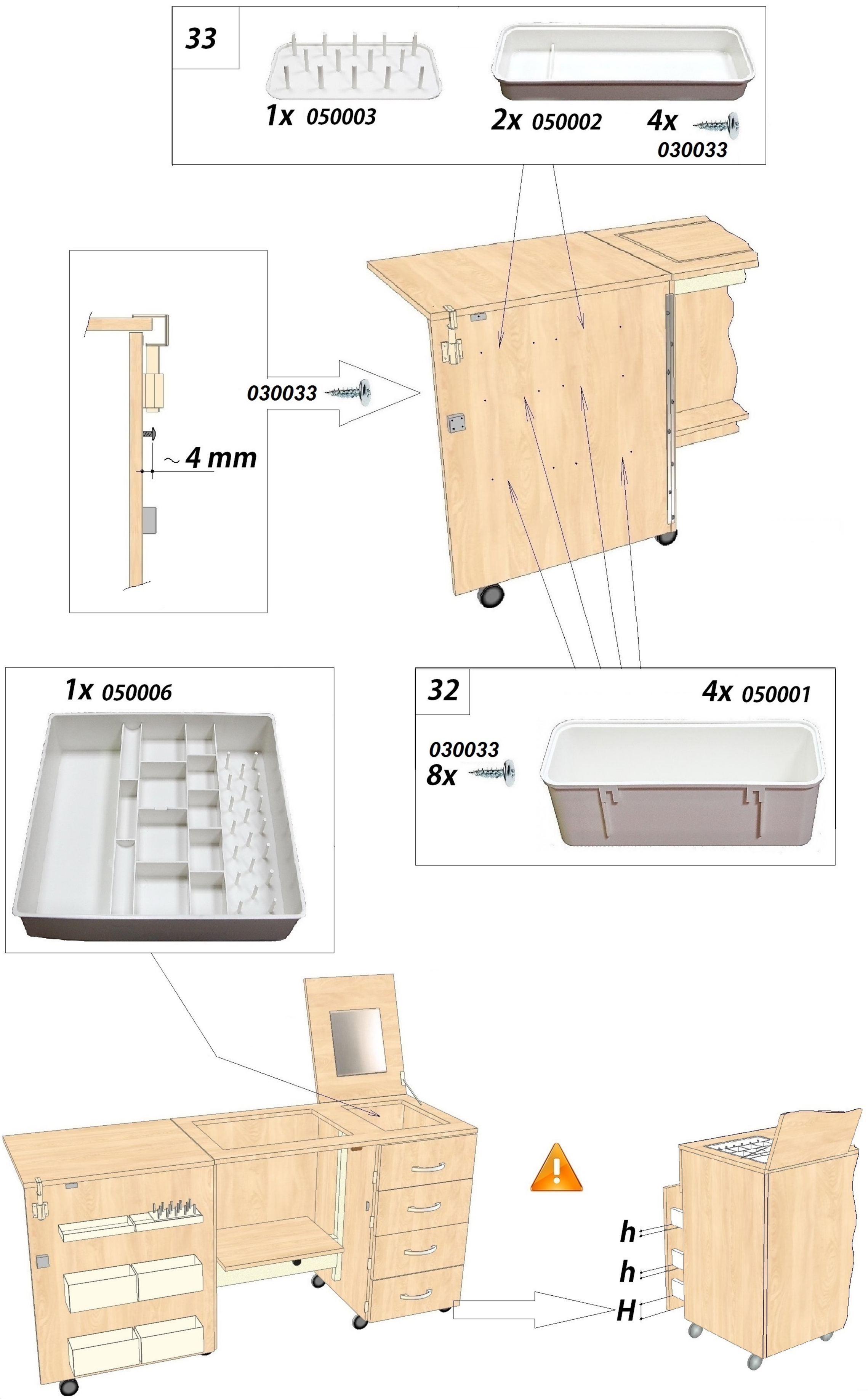
33
1x 050003
2x 050002
4x
030033
030033
~ 4 mm
32
4x 050001
030033
8x
1x 050006
h
h
H

25kg

1

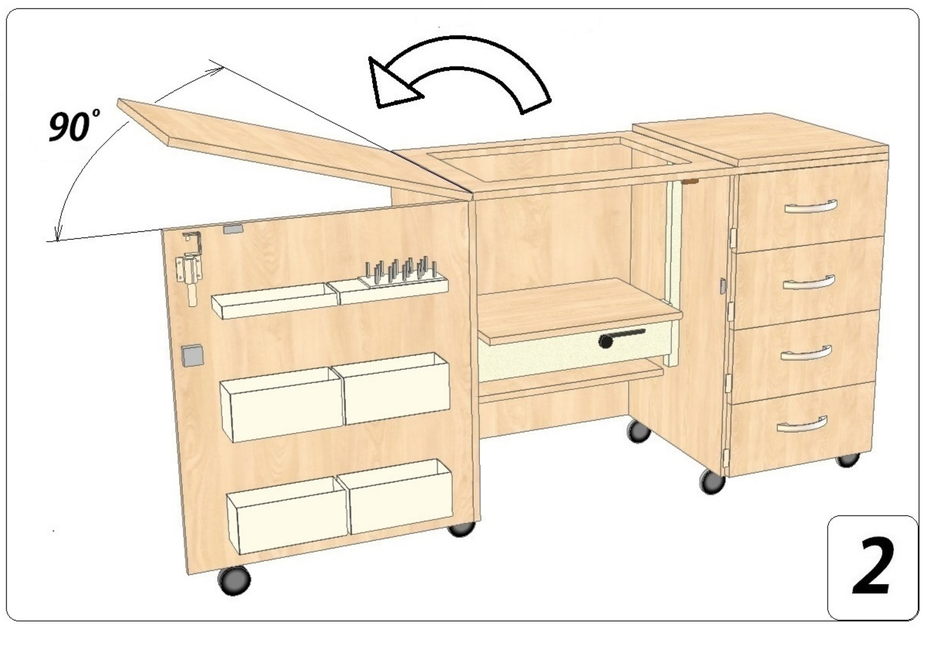
90°
2

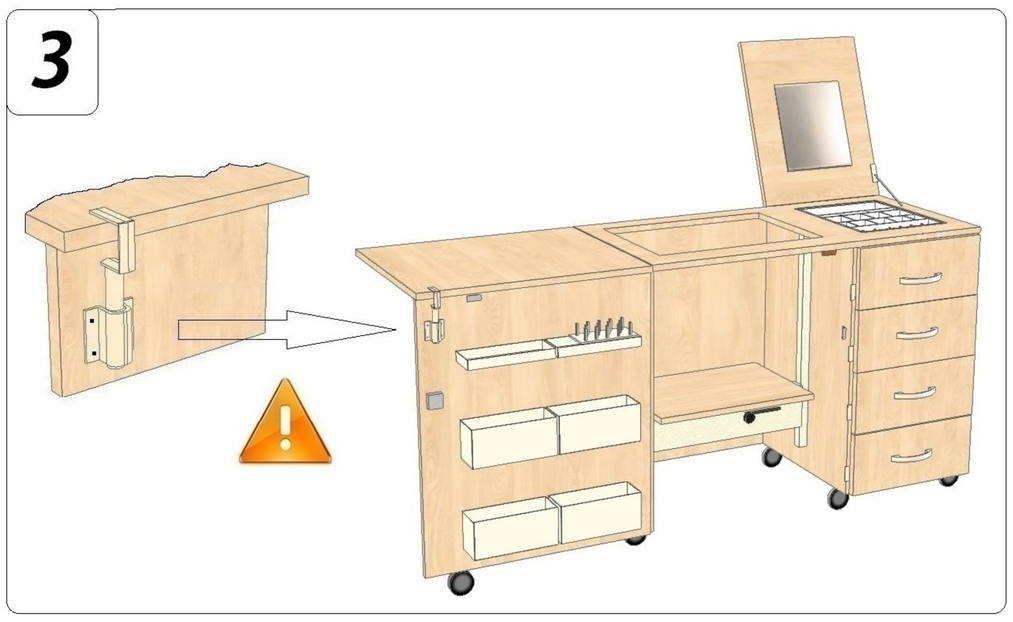
3

4

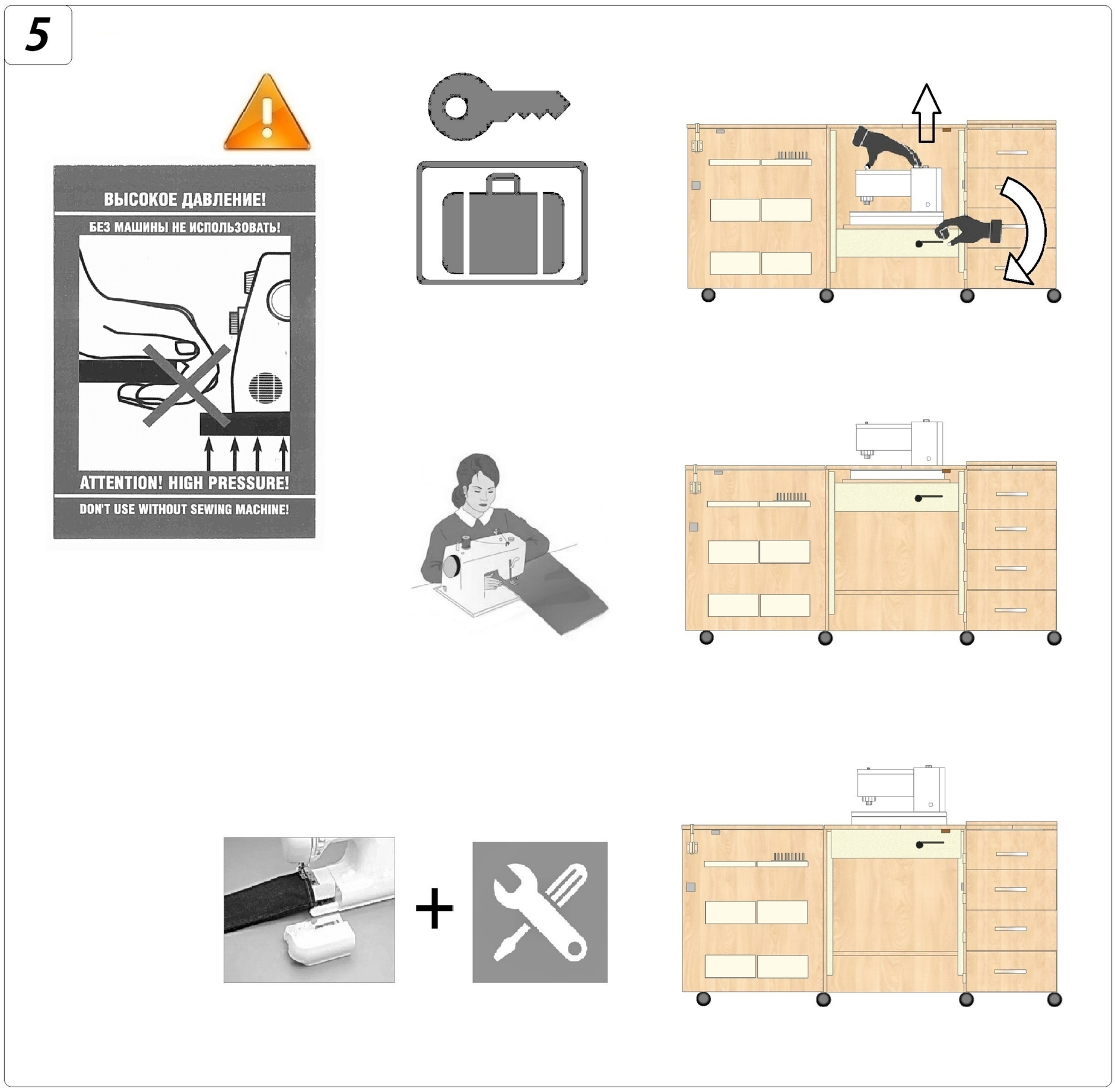
5
ВЫСОКОЕ ДАВЛЕНИЕ!
БЕЗ МАШИНЫ НЕ ИСПОЛЬЗОВАТЬ!
ATTENTION! HIGH PRESSURE!
DON'T USE WITHOUT SEWING MACHINE!